B1-K301

8 Apr 2009

品名	:	カウンタートップ手洗器(オーバーフロー付)
重量	:	5KG
容量	:	2L
素材	:	陶器
色	:	ホワイト
設置方法	:	カウンター置 シリコン(クリアー)接着

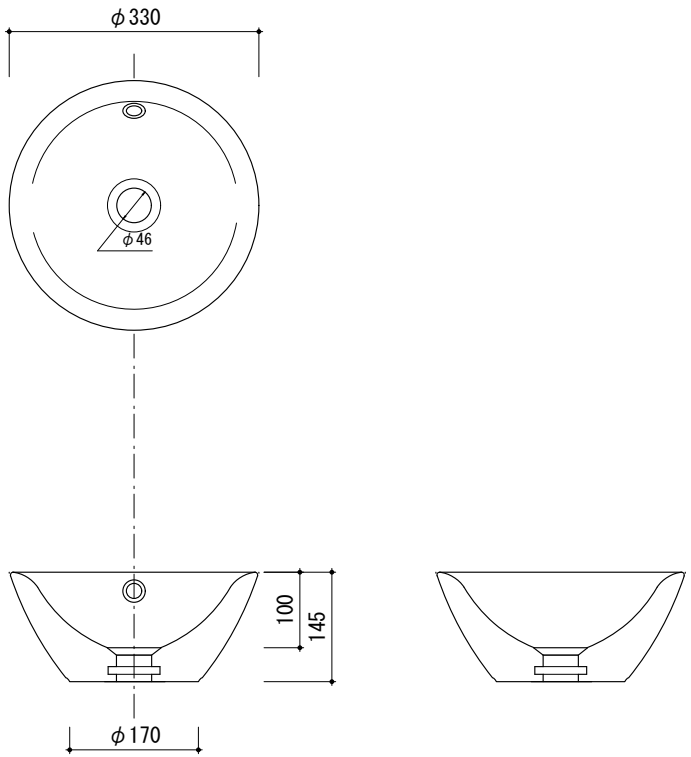

0 100 200mm

BAGNI BAGNI BAGNI

B1-K301

22 AUG 2009

品名　　：　手洗い器(オーバーフロー有)
本体寸法　：　φ330
本体重量　：　5KG

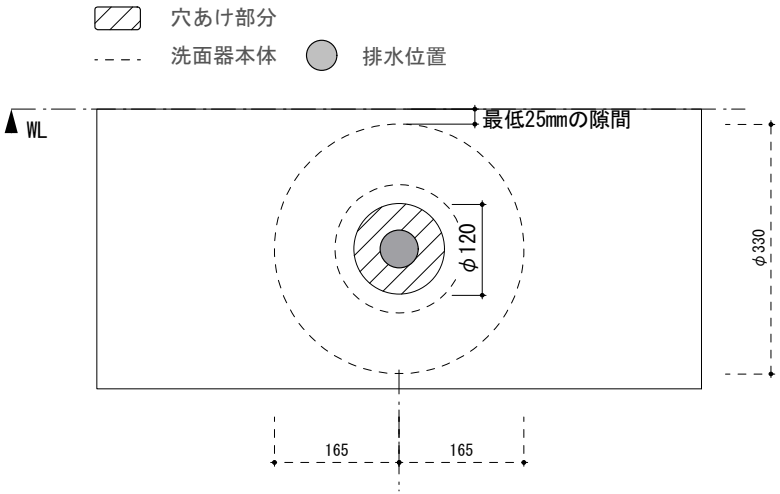

0　100　200mm

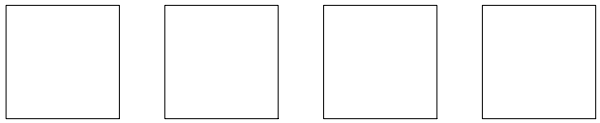

カウンター穴あけ加工図

BAGNI BAGNI BAGNI