BT-5122

21 MAY 2009

品名	壁出し手洗い単水栓
素材	真鍮
仕上	クロムメッキ

推奨水圧	2～4kgf/cm² ≒0.2～0.4Mpa(動水圧かつ湯水同圧)
必要水圧	1.5kgf/cm² ≒0.15Mpa(動水圧かつ湯水同圧)
最高限度水圧	7.5kgf/cm² ≒0.75Mpa(静水圧)
推奨給湯温度	65℃
最高給湯限度	80℃

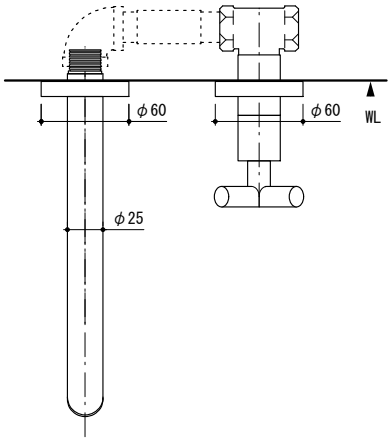

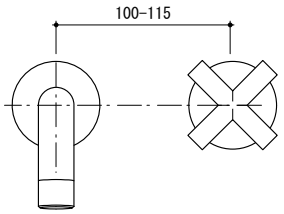

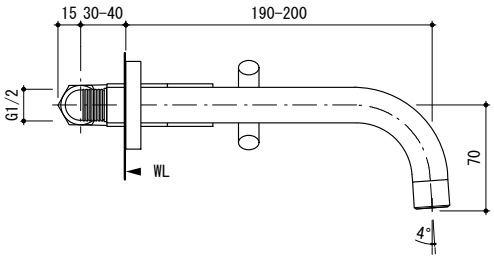

0 50 100mm

BAGNI BAGNI BAGNI

BP-WA08

12 OCT 2011

品名　：　排水金物（開閉不可）

※水を溜める事はできません。

※点線部分は含ませません。

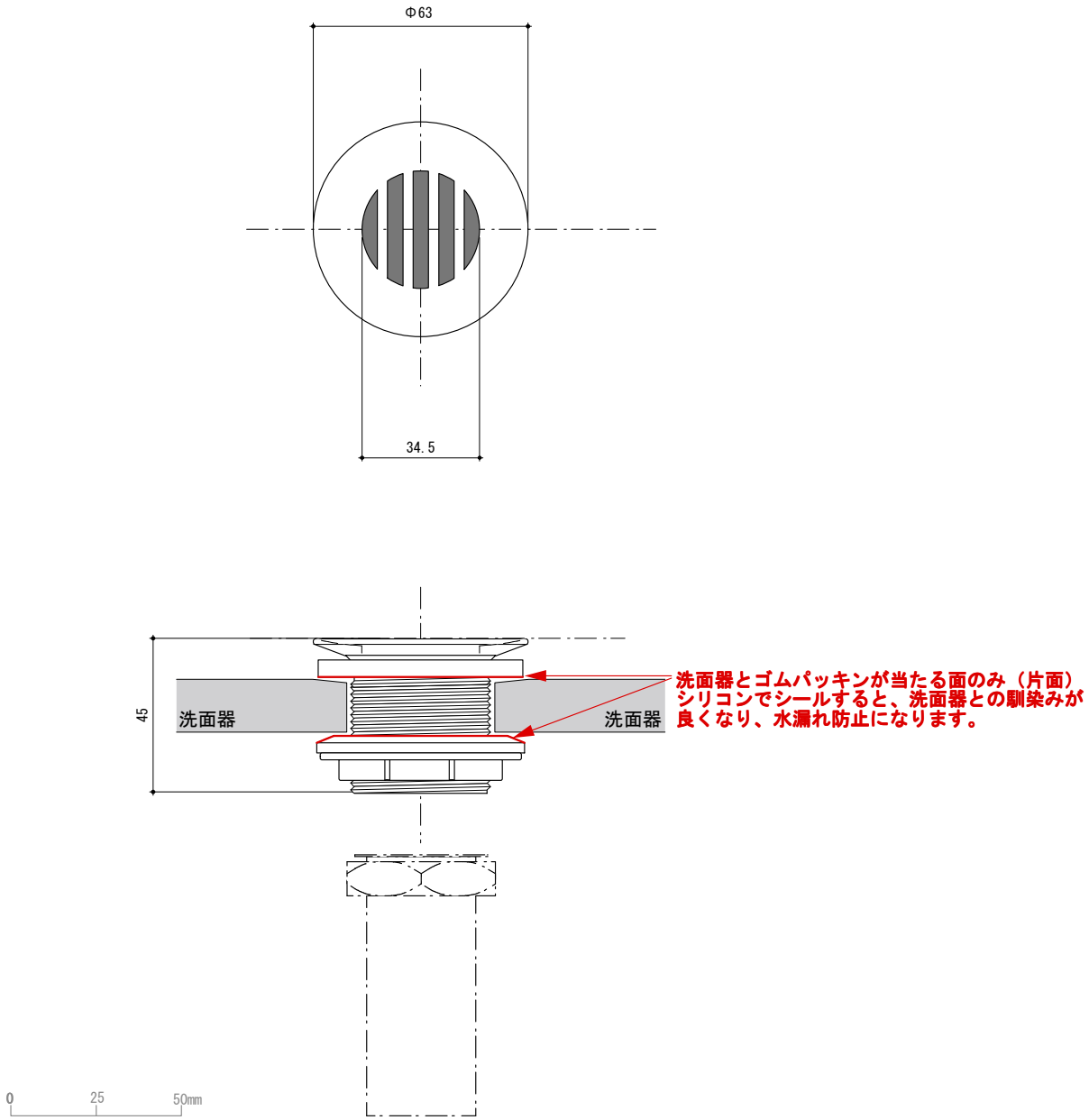

BAGNI BAGNI BAGNI

BP-TR40

30 AUG 2011

品名　　：　P型トラップ(壁排水)

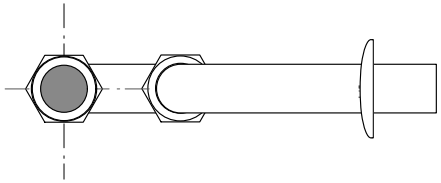

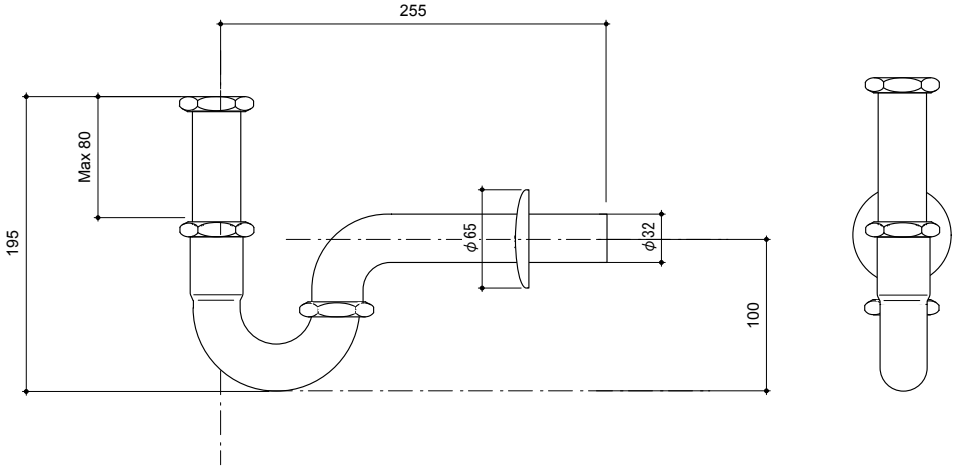

0　50　100mm

BAGNI BAGNI BAGNI