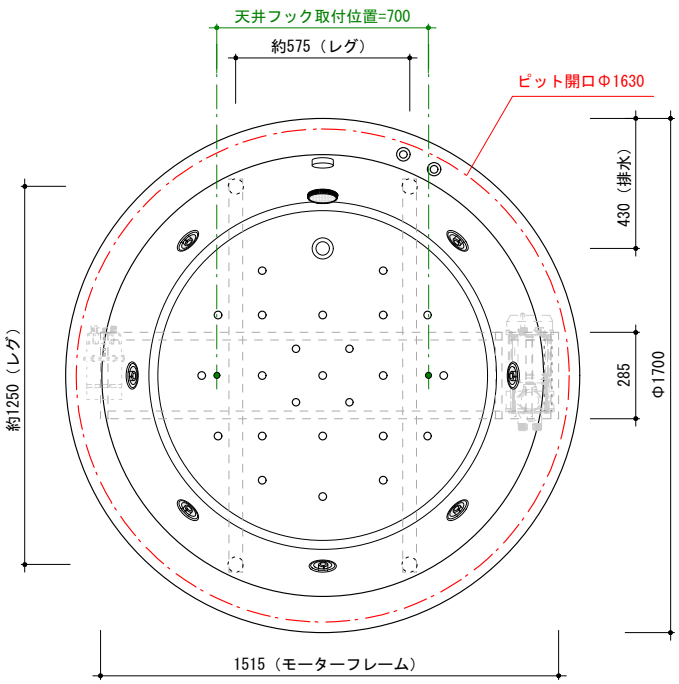

included item		number
M91-170-B24J7	埋込型マッサージバスタブ	×1
TP-WA	バスタブ用排水金物一式（TP-WA51）	×1

general information

素材	アクリル（FRA）
色	ホワイト

水平出し用アジャスタブルレグ付

notice

1. 当社および当社認定業者の据付設置工事、修理・メンテナスに対応可能な地域のみ販売しております。
   計画時に必ず当社までご相談ください。
2. 周囲温度5～35℃の環境以外では使用しないでください。エアスイッチが正常に作動しなくなる場合があります。
3. バスタブ据付及びピット内換気扇設置のため、ピット内にスペース（ふところ）が必要です。
   据付・排水・ポンプ用電源敷設の詳細は、別資料「埋込型マッサージバスタブ施工資料」をご参照ください。
4. レグの取付位置については、多少誤差(±20)が生じます。
5. バスタブにポップアップ式排水金物（TP-WA51）が付属しています。変更する場合、必ずご相談ください。

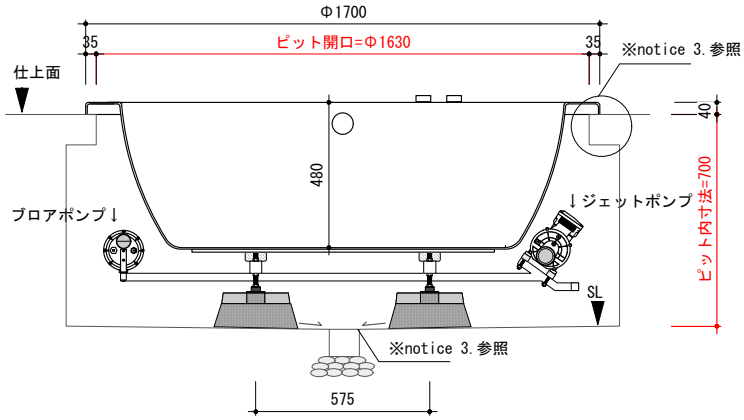

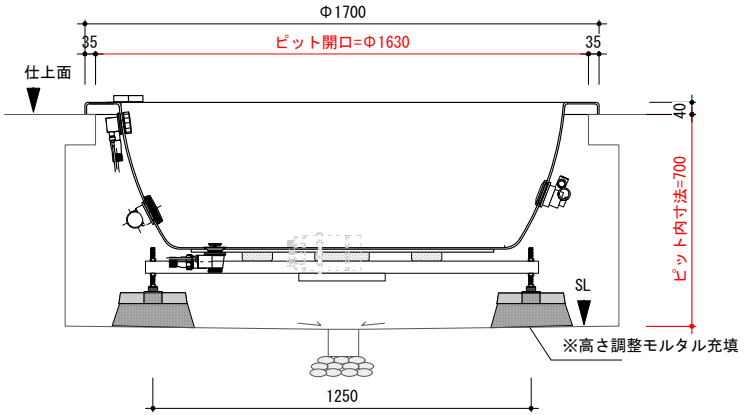

0 500mm

product code	product name	weight	actual capacity	scale	date
M91-170-B24J7	埋込型マッサージバスタブ	96 kg	550 L	1/25	2022.06/24