SF-DK30

5 FEB 2015

品名　：　ガラスドアノブ（丸型）

素材　：　真鍮

仕上　：　クロムメッキ

対応ガラス厚　：ｔ＝8～12㎜

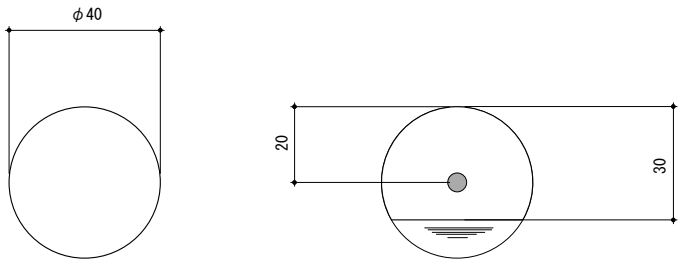

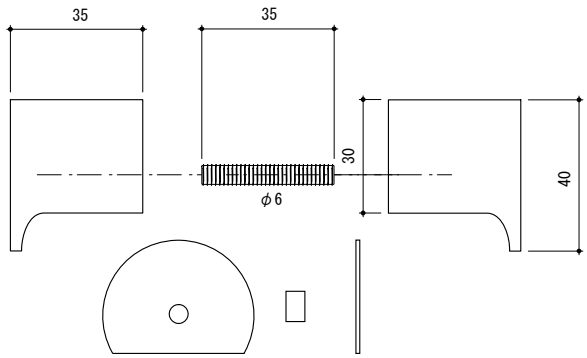

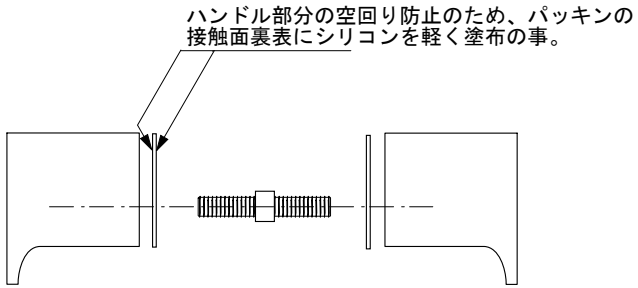

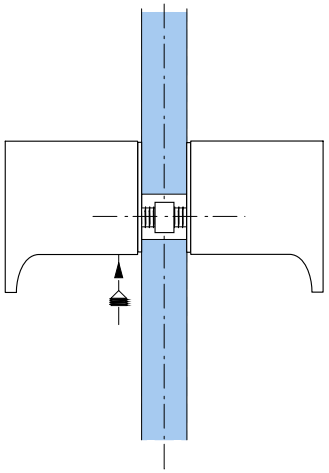

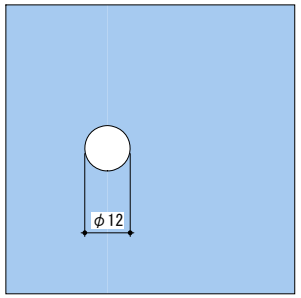

ガラスカット穴寸法

BAGNI BAGNI BAGNI